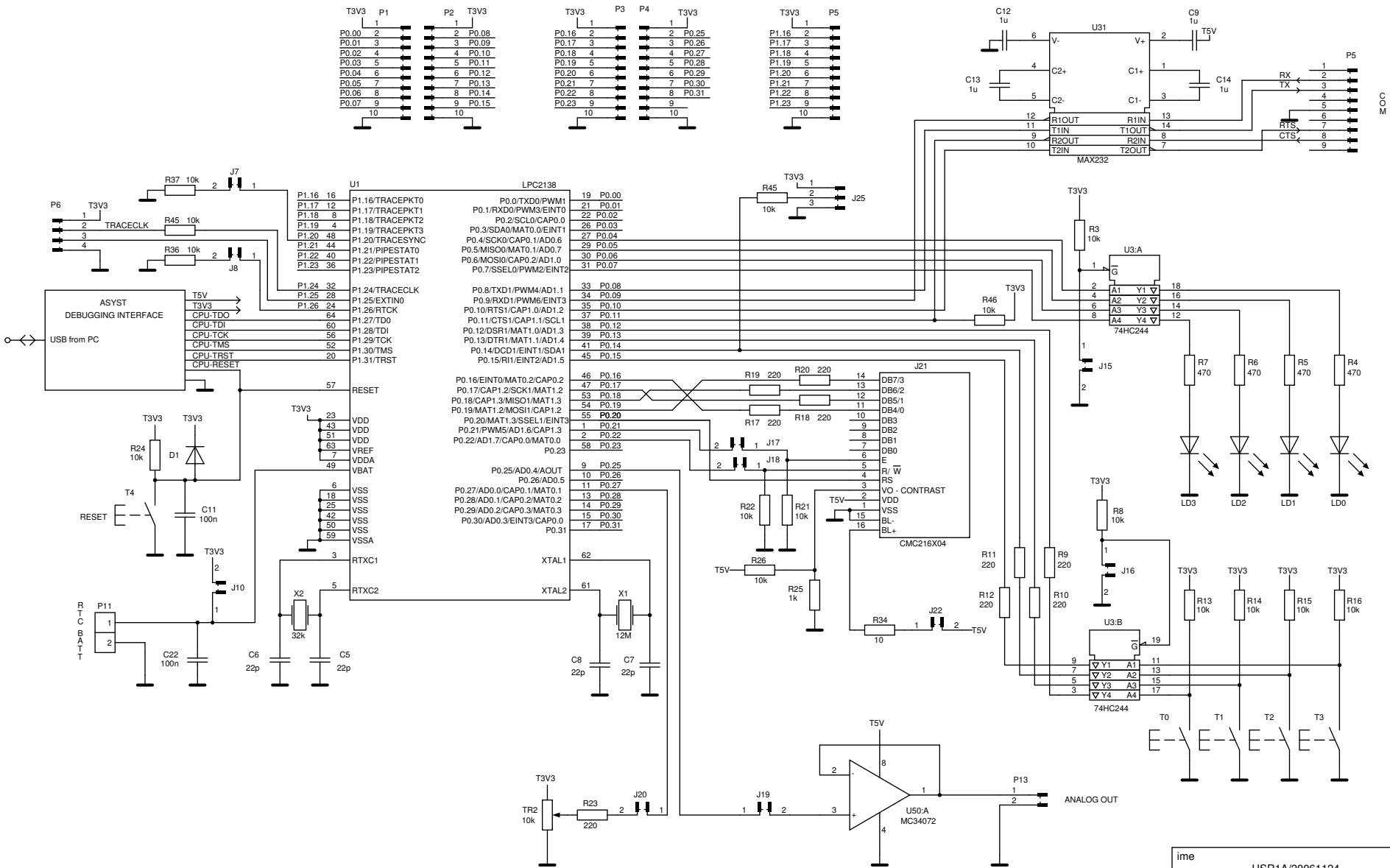

ime	USR1A/20061124	ver	
pripadnost			
datum	.		
datoteka		list	od